Da	: 041-12Q01
Lunghezza [m]	: 25
Sezione cavo [mm2]	3(1x95)+(1x50)
Frequenza [Hz]	: 50
Tensione [V]	: 400
Polarità	: Quadripolare

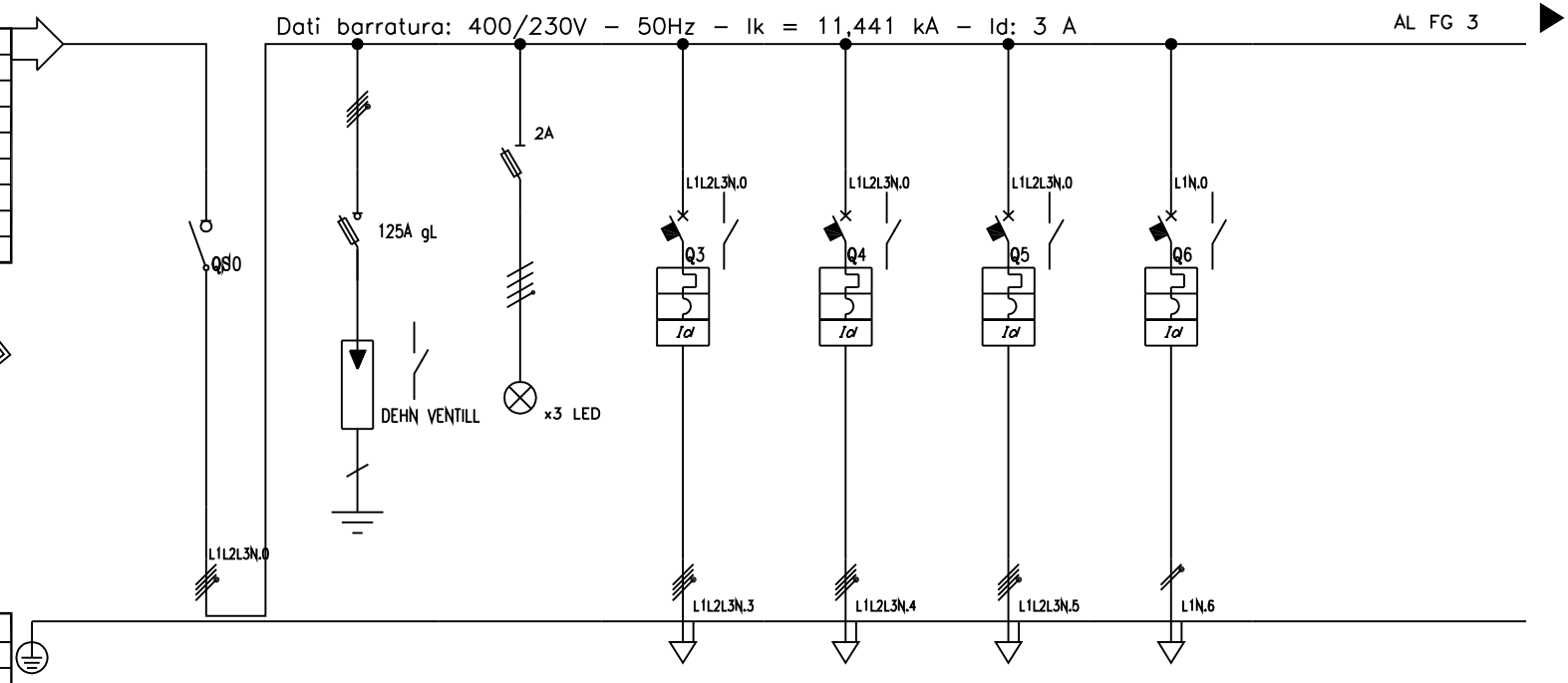

NON UTILIZZABILE COME COSTRUTTIVO

Icc Max [kA]	: 11,498
TENS. NOM. DI IMPIEGO [V]	: 400
POTENZA INSTALLATA [Kw]	: 84
FREQUENZA [Hz]	: 50
GRADO DI PROTEZIONE	: IP55
LOCALE	: ---
SISTEMA	: TT
MATERIALE: Isolante	

CONTATTI DA RIPORTARE IN MORSETTIERA
DISPONIBILI PER L'UNITA' DI CONTROLLO

NUMERO UTENZA		B 0	B 1	B 2	B 3	B 4	B 5	B 6	B 7	B 8
DESTINAZIONE / UTENZA		Generale	Scaricatori	Spie Presenza Tensione	Pompa di Calore	Quadro Pompe Pozzo	Prese Locale	Luci + Em. Locale		
POTENZA	kW				65	7,4	2	0,8		
CORRENTE	A				104	12	3,208	3,849		
INTERRUTTORE o SEZIONATORE	Marca	BTicino			BTicino	BTicino	BTicino	BTicino		
	Tipo	T7134WF/160			T7024A/125+T7042/125	F84HD/16+G44/32A	F84H/16+G43/32AC/2	F81N/10+G23/32AC		
	R.Termico (max/min/reg) A	---/---/160			125/88/125	---/---/16	---/---/16	---/---/10		
	R.Magnetico (max/min/reg) A	---/---/---			---/---/1.250	---/---/236	---/---/133	---/---/88		
	Curva				N.C.	D	C	C		
	Pot. Int. kA / Idn	---/---			16/0,3 - Cl. A S	15/0,3 - Cl. A	15/0,03 - Cl. AC	10/0,03 - Cl. AC		
	Back-up	---			NO	NO	NO	NO		
DISTRIBUZIONE		Quadripolare			Quadripolare	Quadripolare	Quadripolare	Monofase L1+N		
LINEA di POTENZA	Tipo cavo		N07 V-K		FG7R/N07 V-K PE	FG7R/N07G9-K PE	FG70R	FG70R		
	Formazione		1G25		4(1x35)+(1PE16)	4(1x4)+(1PE4)	1(5G4)	1(3G1,5)		
	Lunghezza				20	50	10	5		
	Portata Iz				141	26	28	18		
	C.d.t. tot. (In) %				1,26	2,21	0,92	1,18		
	C.d.t. tot. (Ib) %				0,92	1,54	0,42	0,58		

DESCRIZIONE
Quadro Centrale Geotermica

STUDIO PALA
DI EROS PALA PER. IND.
STUDIO TECNICO DI PROGETTAZIONE IMPIANTI ELETTRICI E FOTOVOLTAICI
VIA MORENGO, 262 TEL. 0363/382544
24040 PAGAZZANO FAX 0363/705289
INFO@STUDIOPALA.IT WWW.STUDIOPALA.IT

COMMITTENTE
COMUNE DI CALVENZANO
PIAZZA VITTORIO EMANUELE II
CALVENZANO (BG)

FOGLIO 2 DI 4

Circuito

041-12Q10 N.° disegno

E' VIETATA LA RIPRODUZIONE E/O LA TRASMISSIONE A TERZI, ANCHE PARZIALE, DEL PRESENTE DISEGNO SENZA L'AUTORIZZAZIONE DELL'AUTORE (Art.2575c.c.)