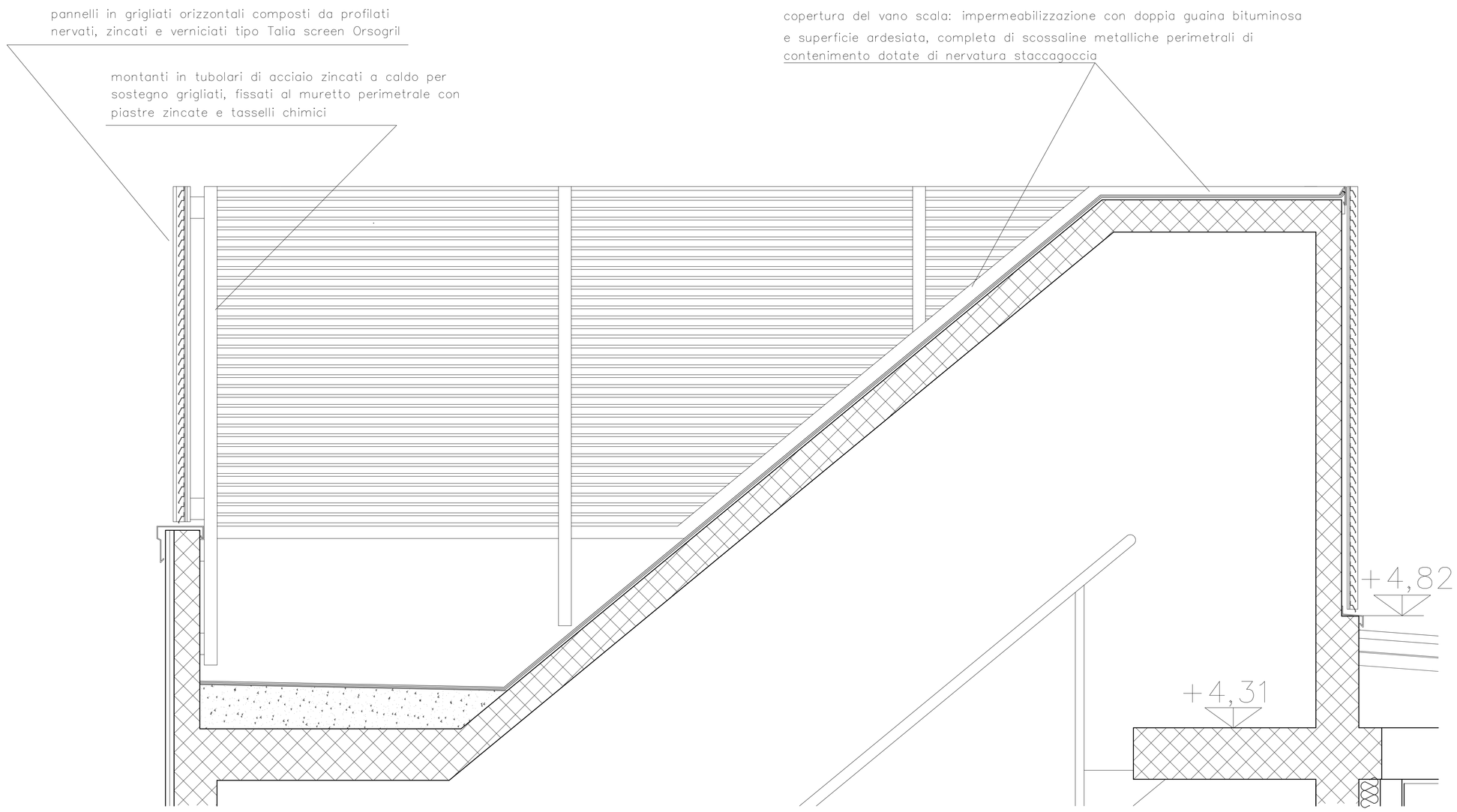

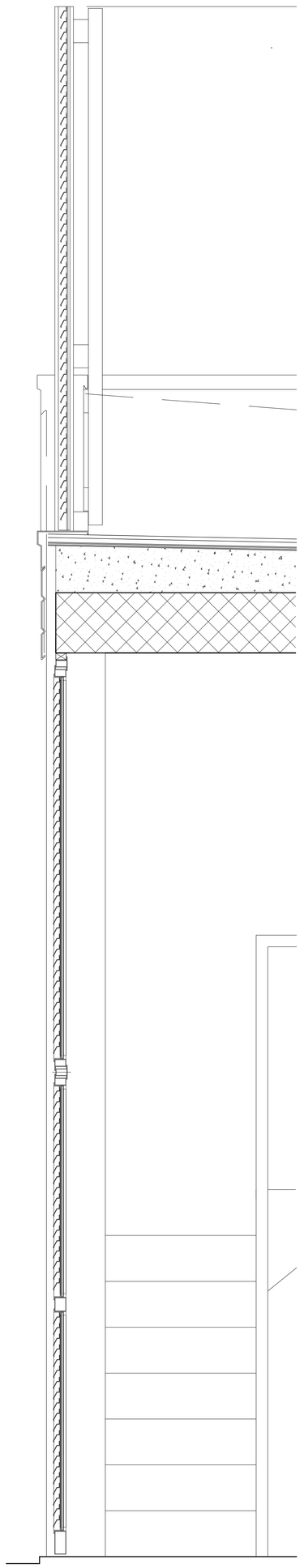

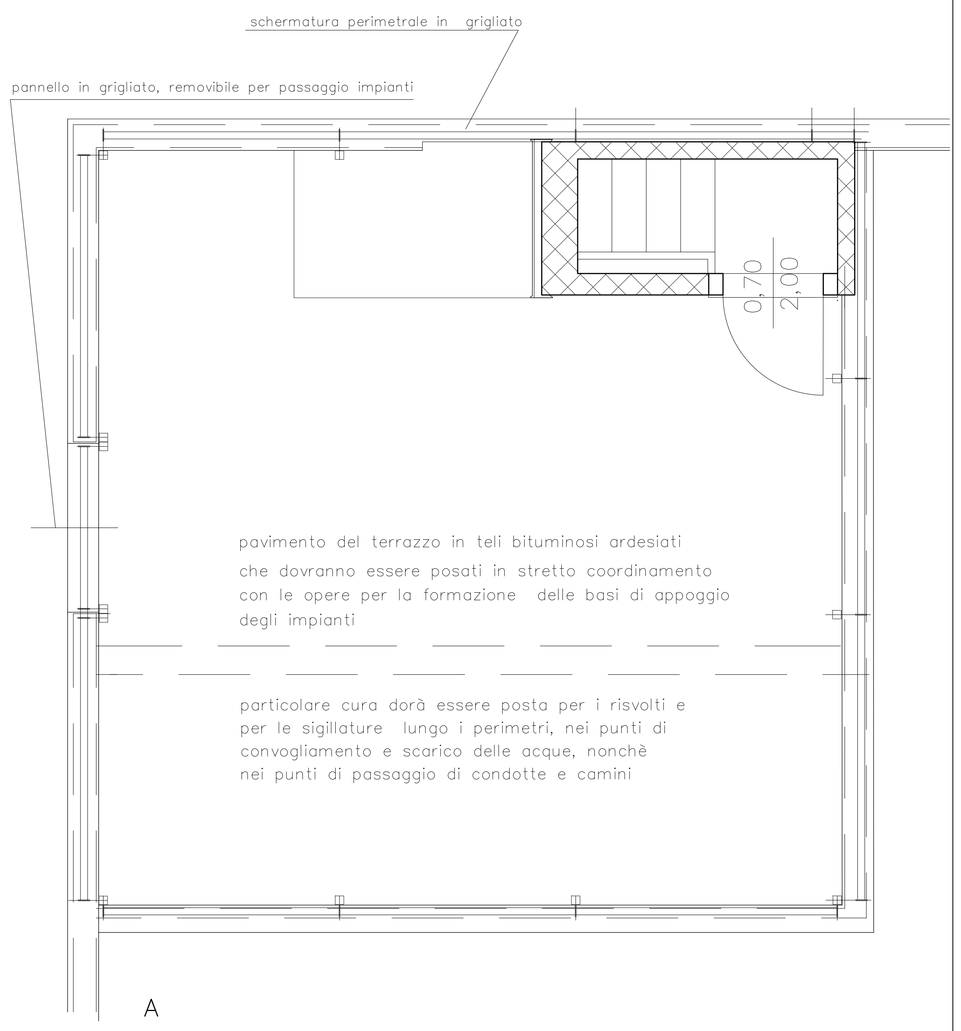

B

C D

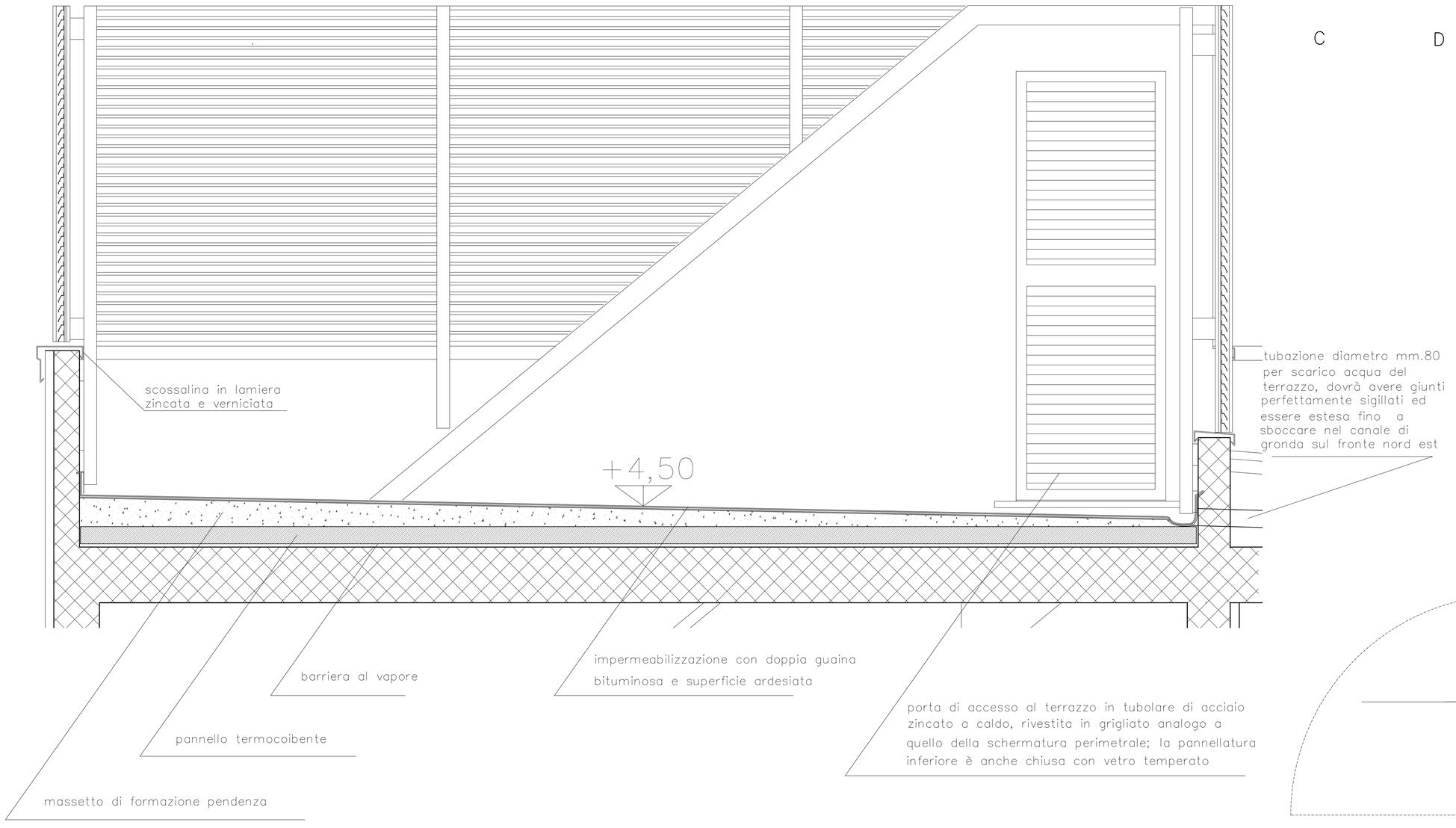

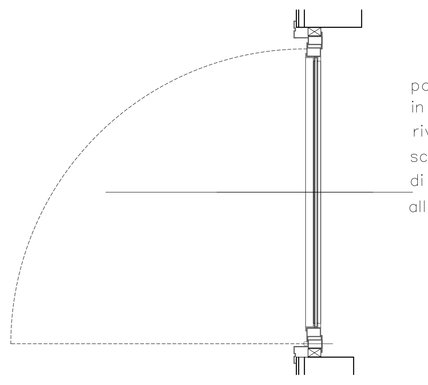

A pianta della copertura a terrazzo per installazione degli impianti di trattamento dell'aria (superficie utilizzabile = mq.21,00) scala 1:20

B sezione copertura vano scala di accesso al terrazzo scala 1:10

C sezione barriere e copertura terrazzo scala 1:10

D sezione serramento di accesso alla centrale termica scala 1:10

COMUNE DI CALVENZANO
Provincia di Bergamo

SISTEMAZIONE COMPLESSIVA DELL'ATTUALE AREA MERCATO UBICATA IN LARGO XXV APRILE - REALIZZAZIONE NUOVA STRUTTURA POLIVALENTE

Progettisti: Raggruppamento Temporaneo di Professionisti, ing. Franco Cesare, ing. Luigi Delbini, arch.Giacomo Forlani, ing. Claudia Mezzadra, arch.Carlo Volonterio

PROGETTAZIONE ARCHITETTONICA ESECUTIVA
Redatta in base al Progetto Definitivo approvato con le Delibere di Giunta Comunale n°109 del 28/07/2007 , n°147 del 31/10/2007 , n°175 del 19/12/2007

Elaborati

- Relazione Generale Descrittiva, Quadro Tecnico Economico complessivo, e Cronoprogramma
- Capitolato Speciale d'Appalto
- Tav.1/A - Planimetria Generale rappresentativa dell'organizzazione esterna e Sezione Ambientale scala 1:250
- Tav.1/B - Planimetria Generale rappresentativa degli impianti e degli allacciamenti scala 1:200
- Tav.2/A - Pianta dell'Edificio (a quota + 0,15) scala 1:50
- Tav.2/B - Pianta dell'Edificio (a quota + 5,40). scala 1:50
- Tav.2/C - Piante dell'Edificio: piano interrato e piano copertura. scala 1:50
- Tav.3 - Prospetti dell'Edificio scala 1:50
- Tav.4 - Sezioni Verticali dell'Edificio scala 1:50
- Tav.5/C - Particolari Costruttivi dell'Edificio terrazzo copertura scala 1:10
- Tav.6 - Progetto Sistema Anticaduta

i Progettisti

Il Responsabile del Procedimento

gennaio 2008